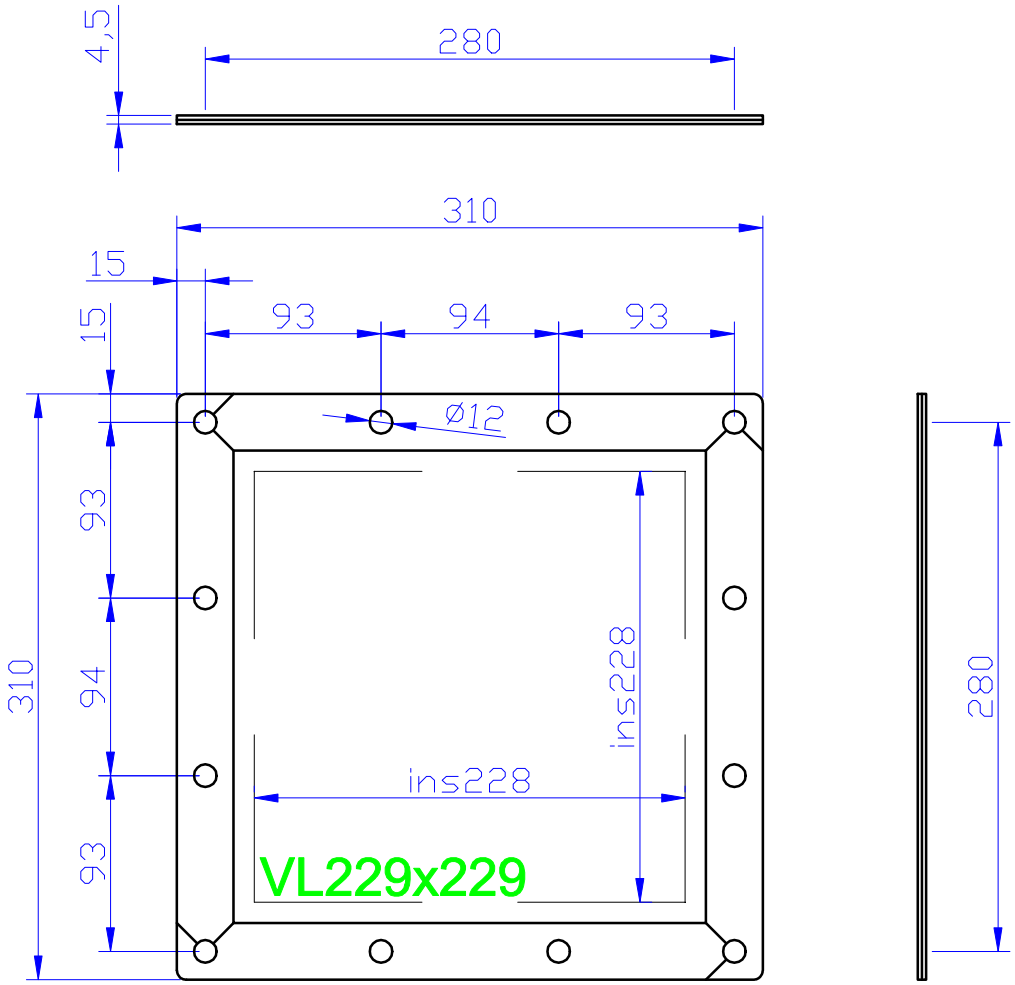

GRUPA WOLFF
TESSA
31-354 KRAKÓW ul. PASTERNIK 94A

VIGIL 'Ex

Inwestor:	– –					skala:	1:4
				Data:	Nazwisko:	Projekt: PT-K-	rys:
				Oprac:	04.2015	Szczepanik	–	57VL_023
				Sprawd:	–	–	–	arkusz:
				Zatw:	–	–		–
				Norma:	–	–	Tytuł:	ilość ark:
				–			–	–
				–			–	wlk ark:
				–				A4
Nr	Zmiany:	Data:	Naz	numer artykułu: VL 229x229		ciężar: 998g	rewizja: 00

Niniejsza dokumentacja stanowi przedmiot praw autorskich. Jakiekolwiek jej wykorzystanie w części lub w całości w celach innych niż określone w umowie wymaga pisemnej zgody firmy TESSA
The following dokumentation is regulated by copyrights. Anyuse of this publication or its part for purposes other than stated in the contract requires written consent from firma TESSA

A4